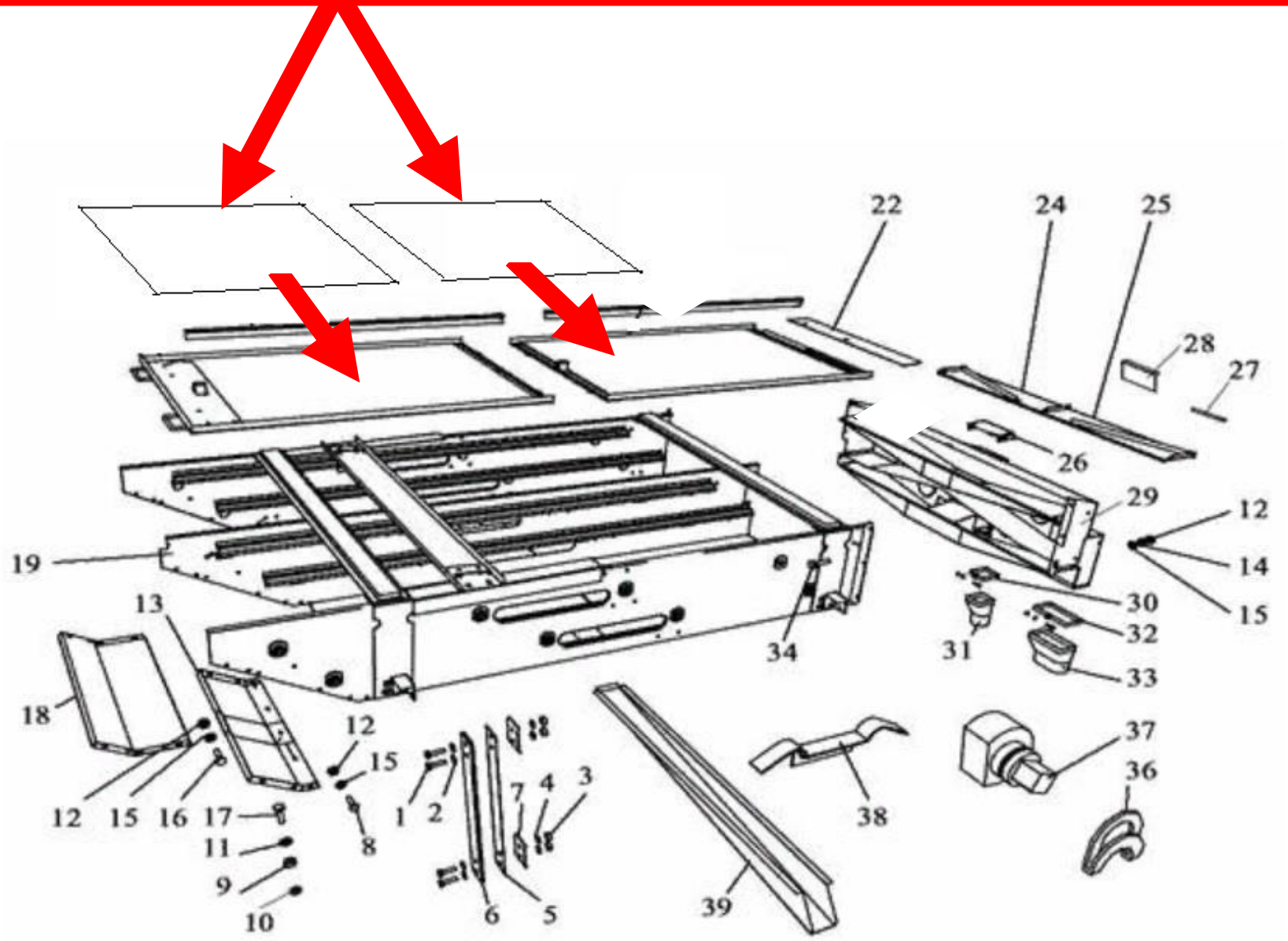Решето 740х990 прямоугольные отверстия 9,0мм